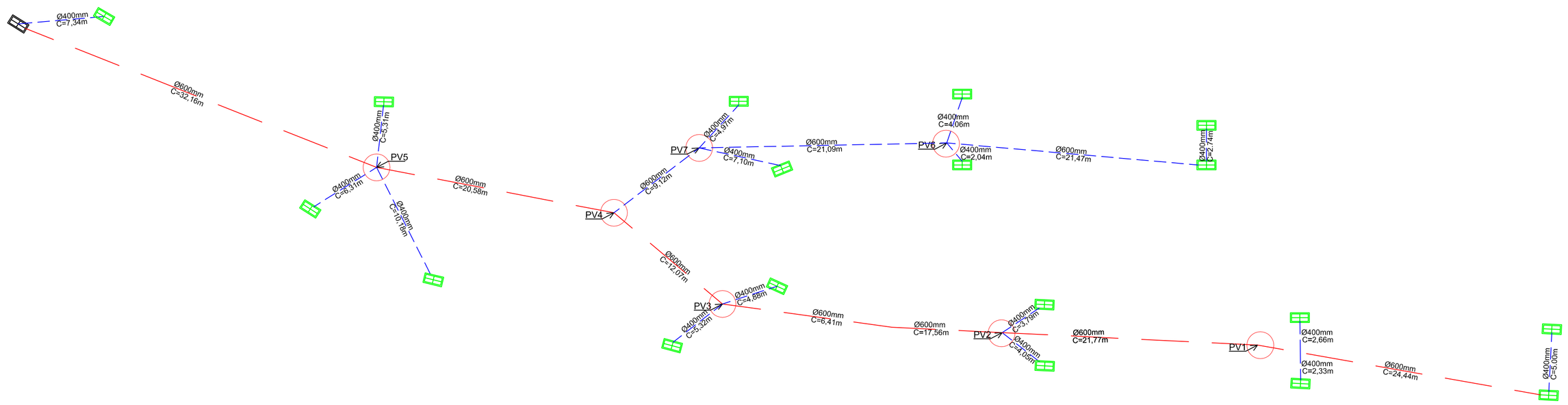

DRENAGEM

TUBULAÇÃO 100mm:
TOTAL:
4un. * 6m = 24m

TUBULAÇÃO DE DRENAGEM:
TOTAL 400mm = 129,75m
TOTAL 600mm = 134,99m

BOCA DE LOBO:
18 UNIDADES

POÇO DE VISITA:
7 UNIDADES

LASTRO: PROF. = 0,05m
129,75m * 0,40 * 0,05 = 2,59m3
134,99m * 0,60 * 0,05 = 4,05m3
TOTAL = 6,64m3

ESCAVAÇÃO:
LARGURA = 0,70m
PROFUNDIDADE MÉDIA= 1,78m
264,74m * 0,70 * 1,78 = 329,85m3

REATERRO E COMPACTAÇÃO (escavação – volume das manilhas)
VOLUME 400mm = 16,30m3
VOLUME 600mm = 38,17m3
VOLUME REATERRO E COMPACTAÇÃO =264,74m3

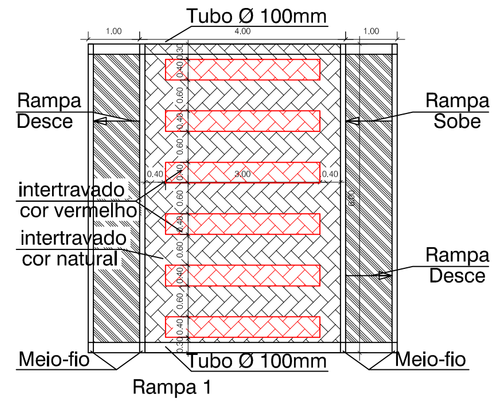

Rampa 1

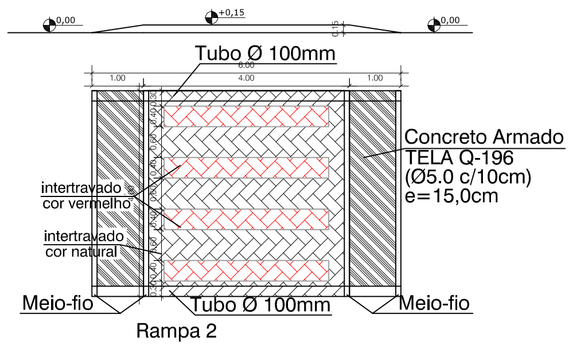

Rampa 2

CALÇADA FRENTE A PREFEITURA			
COMPRIMENTO	LARGURA 1	LARGURA 2	ÁREA
42,21	1,4	1,4	59,094
22,71	1,32	1,42	31,1127
4,26	1,65	1,86	7,4763
16,71	1,86	1,7	29,7438
3,1	1,7	1,89	5,5645
ÁREA TOTAL			132,9913

CALÇADA RUA LATERAL			
COMPRIMENTO	LARGURA 1	LARGURA 2	ÁREA
35,37	1,62	2,13	66,31875
ÁREA TOTAL			66,31875

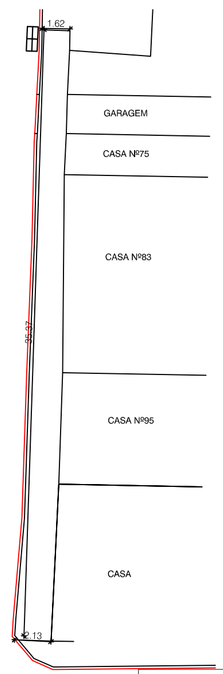

CALÇADA INFERIOR			
COMPRIMENTO	LARGURA 1	LARGURA 2	ÁREA
12,95	1,89	1,91	24,605
3,08	1,91	1,9	5,8674
14,91	1,9	1,8	27,5835
40,54	1,8	1,82	73,3774
ÁREA TOTAL			131,4333

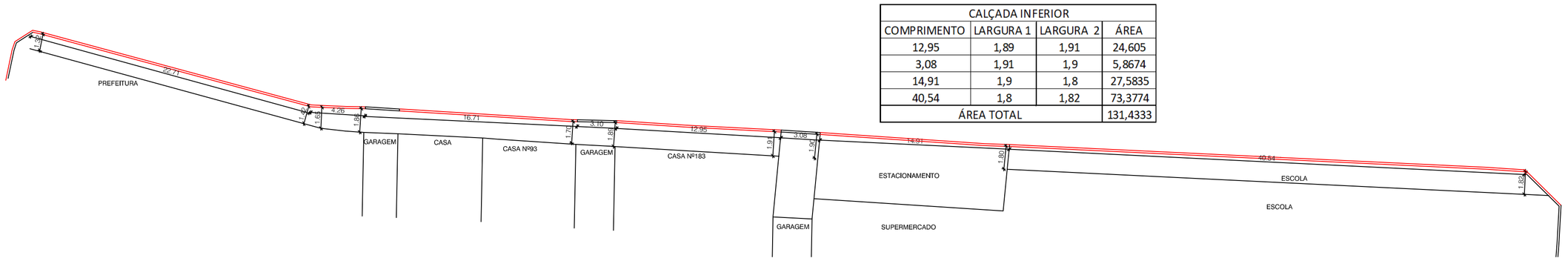

-As Informações contidas neste documento são propriedades da TECNOLAJE DO VALE LTDA e de seu respectivo RT e são fornecidas ao cliente sob a condição de não serem reproduzidas, cedidas à terceiros, parcial ou totalmente, sem autorização do mesmo, conforme as leis vigentes(Lei Federal 9.610 de 19 de Fevereiro de 1998).
-Os desenhos e especificações contidos neste documento foram previlamente aprovados pelo cliente e desenvolvidos pelo responsável técnico. Devem, portanto ser obedecidos em obra.

QUANTITATIVO GERAL

PROPRIETÁRIO :
LUIZ HENRIQUE MACEDO TEIXEIRA:07726737646
Assinado de forma digital por LUIZ HENRIQUE MACEDO TEIXEIRA:07726737646 Dados: 2022.08.19 09:10:48 -03'00'

Prefeitura Municipal de Araponga
CNPJ:18.132.167/0001-71
Luiz Henrique Macedo Teixeira
CPF 077.267.376-46 - Prefeito Municipal

RESPONSÁVEL TÉCNICO :
JOBER DE OLIVEIRA FERNANDES:09002956606
Assinado de forma digital por JOBER DE OLIVEIRA FERNANDES:09002956606 Dados: 2022.08.19 15:01:18 -03'00'

Jóber de Oliveira Fernandes
- ENGENHEIRO CIVIL -
CREA 181.563/D - MG

CÓDIGO: *DRE-7403062020*	TÍTULO : *Calçamento em piso intertravado da Praça Manoel Romualdo de Lima MDR918537/2021*	ESCALAS : *Indicadas*
ART: *MG2022009546*	FINALIDADE : *Calçamento e drenagem Profunda*	DATA : *Agosto / 2022*
DESENHISTA : *Douglas Eduardo*	ENDEREÇO : *Praça Manoel Romualdo de Lima, Centro, Araponga - MG*	FOLHA: *04/05*

A1 841X594mm